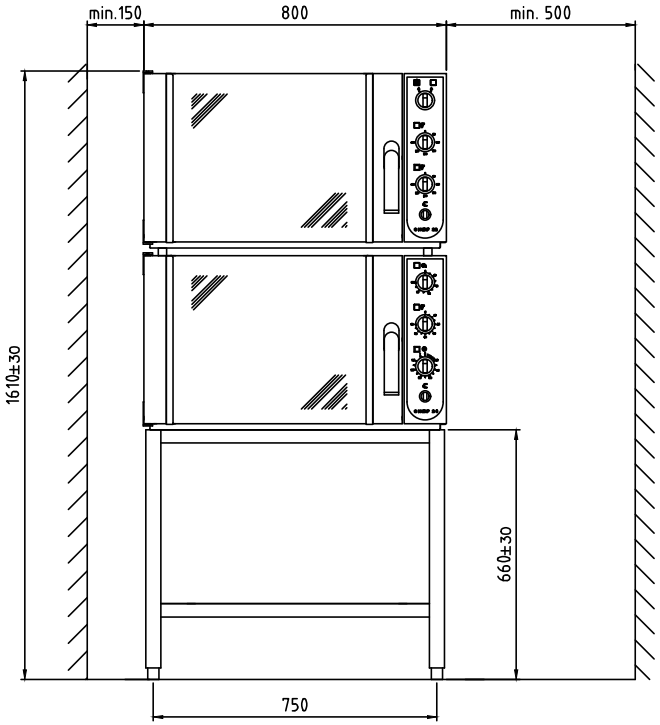


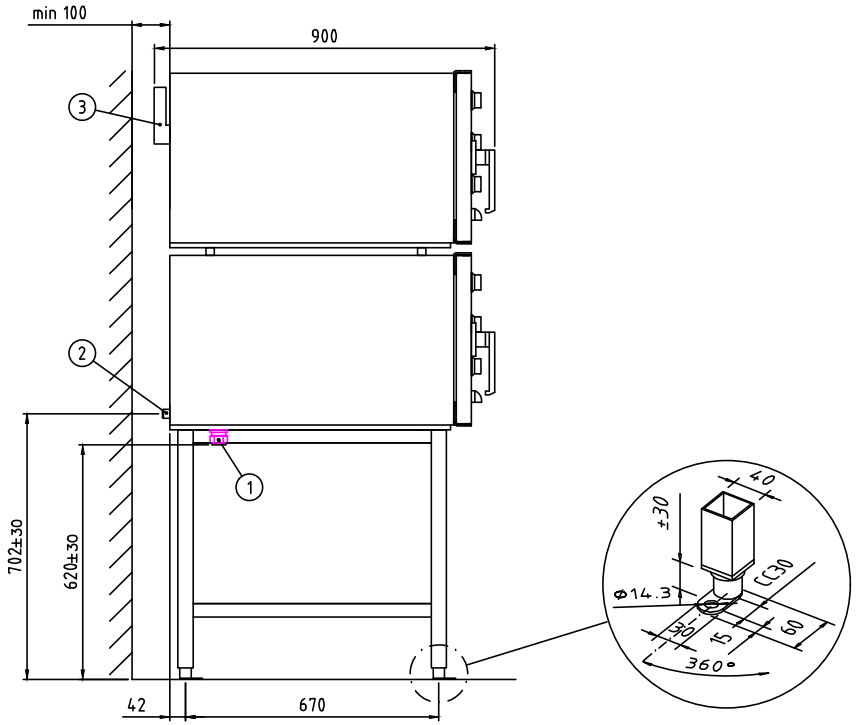


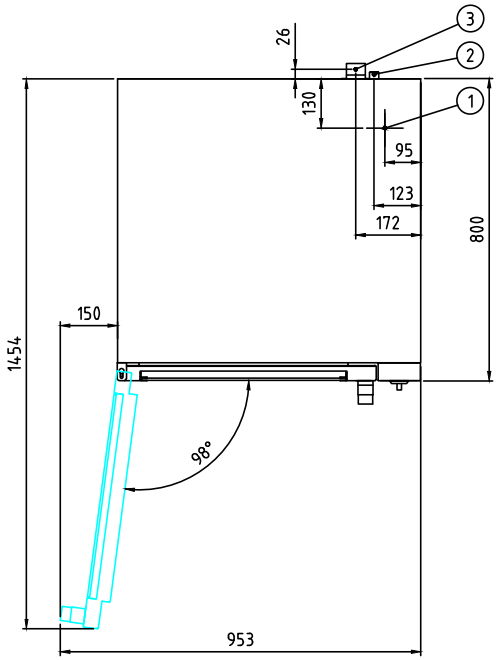


1. Electrical connection: Fixed, cable gland PG16, no cable included
2. Cold water connection: G 3/4" male, pressure 20-1000 kPa
3. Steam exhaust 30x50mm

| Code | Electric supply | P/kW | I/A | Fuse/A |
|---|---|---|---|---|
| 3751989 | 3PE AC 440V 50/60Hz | 5,6 | 9 | 10 |
| 3751989MK | 3PE AC 400V 50/60Hz | 5,6 | 10 | 13 |

| Vers. | Muutos: | Pvm. | Suun. |
|---|---|---|---|

Tämä piirustus on Metos Oy Ab:n omaisuutta, kopiointi tai osittainenkin jäljentäminen ilman Metos Oy Ab:n lupaa on ehdottomasti kielletty.
This document may not be copied in part or in whole by any process nor passed on to a third party without the written permission of the owner Metos Oy Ab.

| Suun. | Kaupalliset asiat: | Työmaa-asiat: | |
|---|---|---|---|
| www.metos.com | | | |
| Suhde: 1: 20 | Proj.no | Tarj./tilausnro. | Pvm. 17.03.2021 |

Nimitys

Oven group Chef 220 + 200 + stand 2928

Metos Oy Ab
FI-04220 KERAVA
Tel: 0204 39 13 Fax: 0204 39 4432

Piir.no

Lehti