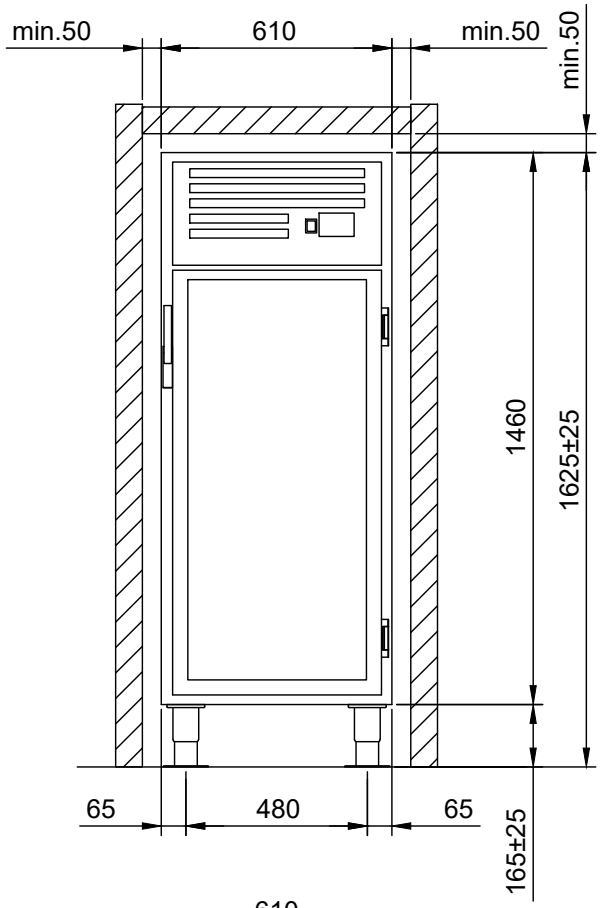

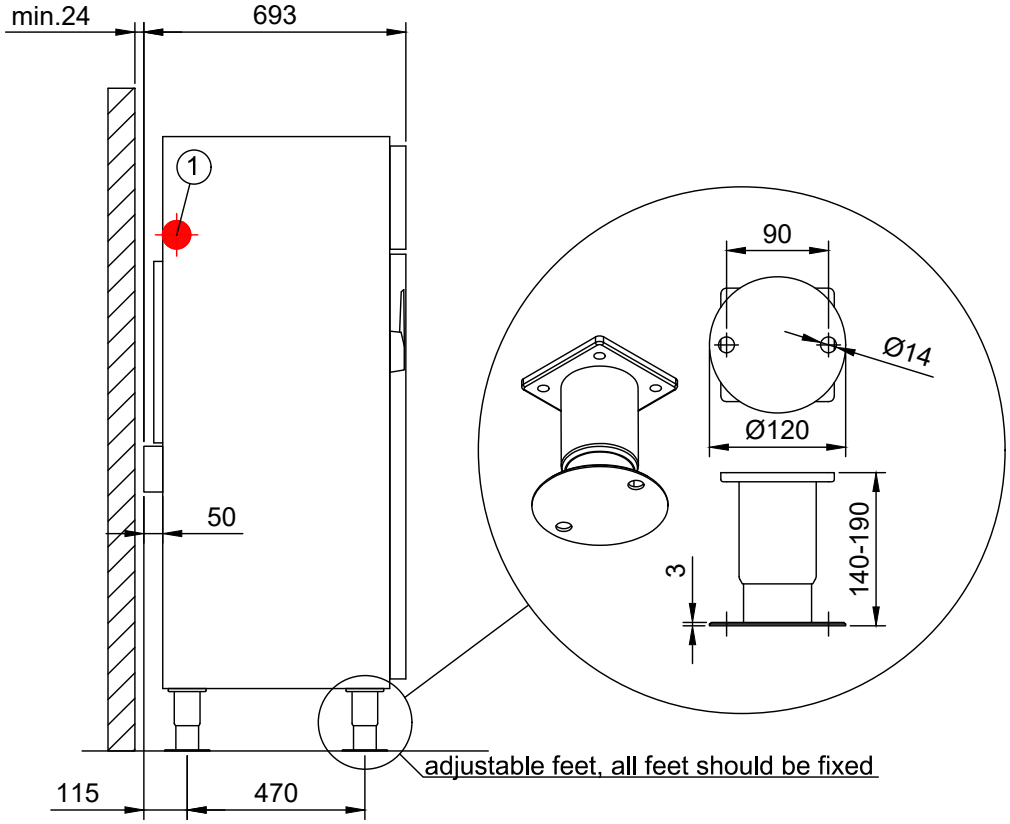

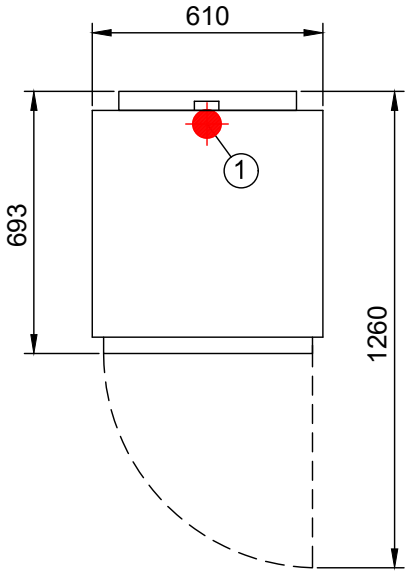

(1) Electrical connection: Cable with plug 2,5m

Code	Electric supply	P/kW	Fuse/A
4209723MP	1/PE AC 230V 50-60Hz	0,368	10
4209728MP*	1/PE AC 230V 50-60Hz	0,368	10

* Cabinet with lefthanded door. Hinges on the left side.

Vers. Ind.	Muutos: Alteration:	Pvm. Date	Suun. Design.

Tämä piirustus on Metos Oy Ab:n omaisuutta, kopiointi tai osittainenkin jäljentäminen ilman Metos Oy Ab:n lupaa on ehdottomasti kielletty.
This document may not be copied in part or in whole by any process nor passed on to a third party without the written permission of the owner Metos Oy Ab.
www.metos.com

Suhde: Scale: 1:20 A4	Suun. Design.	Tarj./tilausnro. Inq./order nr.	Pvm. Date 07.06.2023

Nimitys Name

Cold cabinet WMBC-300R with glass door

Metos Oy Ab
FI-04220 KERAVA
Tel: 0204 39 13 Fax: 0204 39 4432

Proj.no	Piir.no Dwg.no.	Vers.Ind.	Lehti Page
	/		